記録

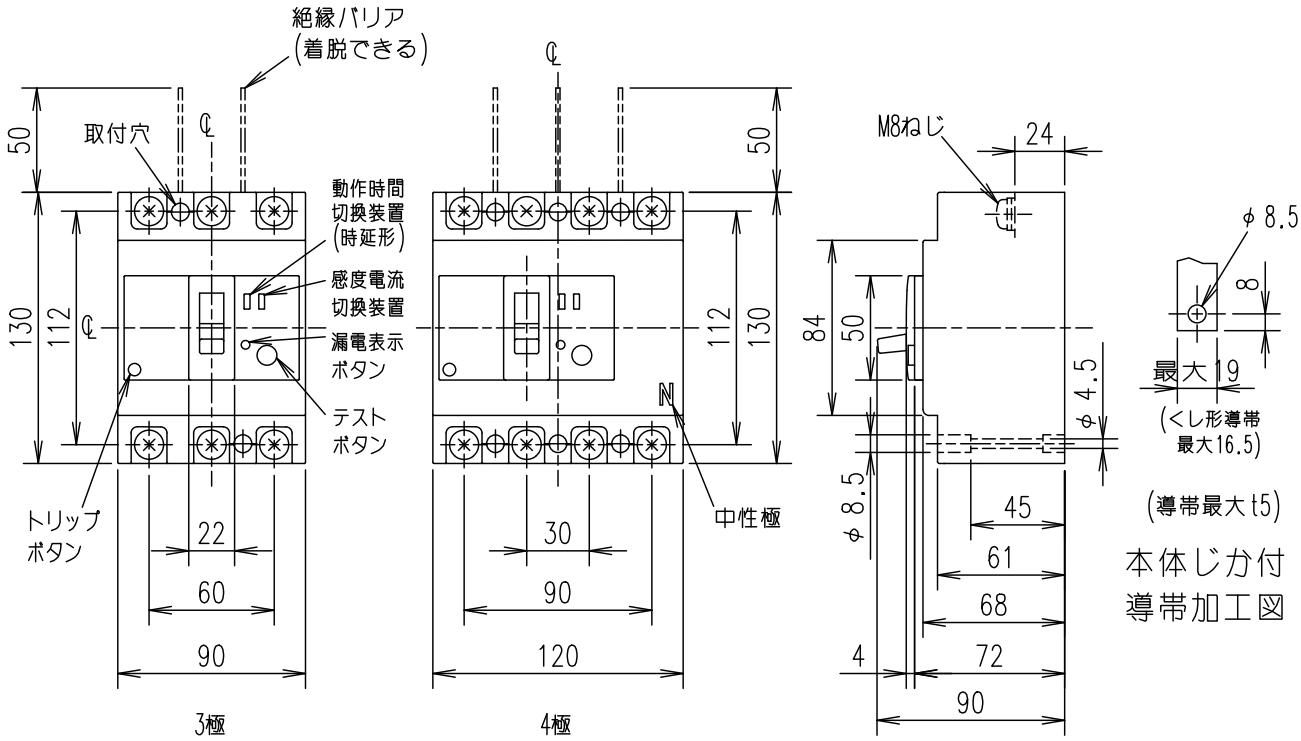

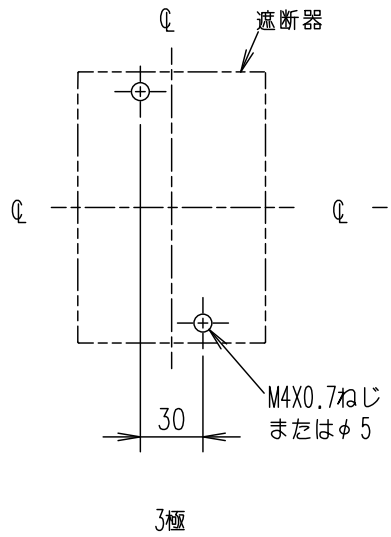

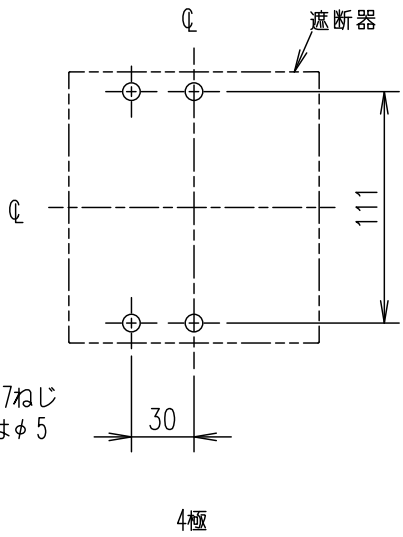

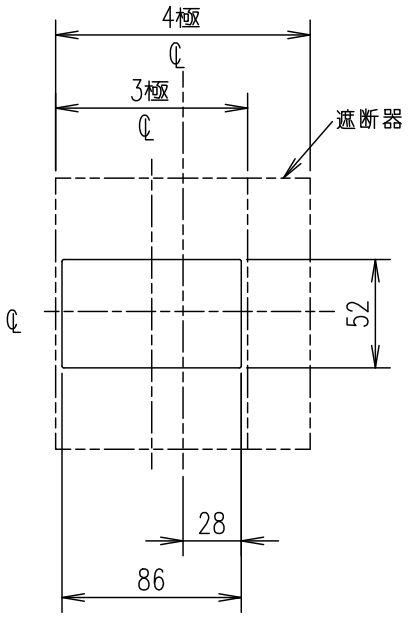

穴明寸法は遮断器窓枠に対し
片側1.0の隙間をもたせたものです。

穴明寸法

表板穴明寸法

備考(1)NV125-CV形は3極のみです。
(2)絶縁バリアはNV125-SV,NV125-HV形のみ付属します。

第3角法	3RD ANGLE PROJECTION	MITSUBISHI ELECTRIC CORPORATION				三菱漏電遮断器・モータ保護用漏電遮断器 NV125-CV,NV125-SV,NV125-HV形 表面形 外形寸法図
DIM IN mm		作成 DRAWN	照査 CHECKED	設計 DESIGNED	検認 APPROVED	
尺度 SCALE	NTS	アサクラ	渡辺	小笠原	黒崎 高橋	LN806A566
作成日付 DATE	2010-09-15					

図番	
日付 DATE	
頁 PG	
図面番号 DRAWING NO	
区分	
控	
出図先	