記録

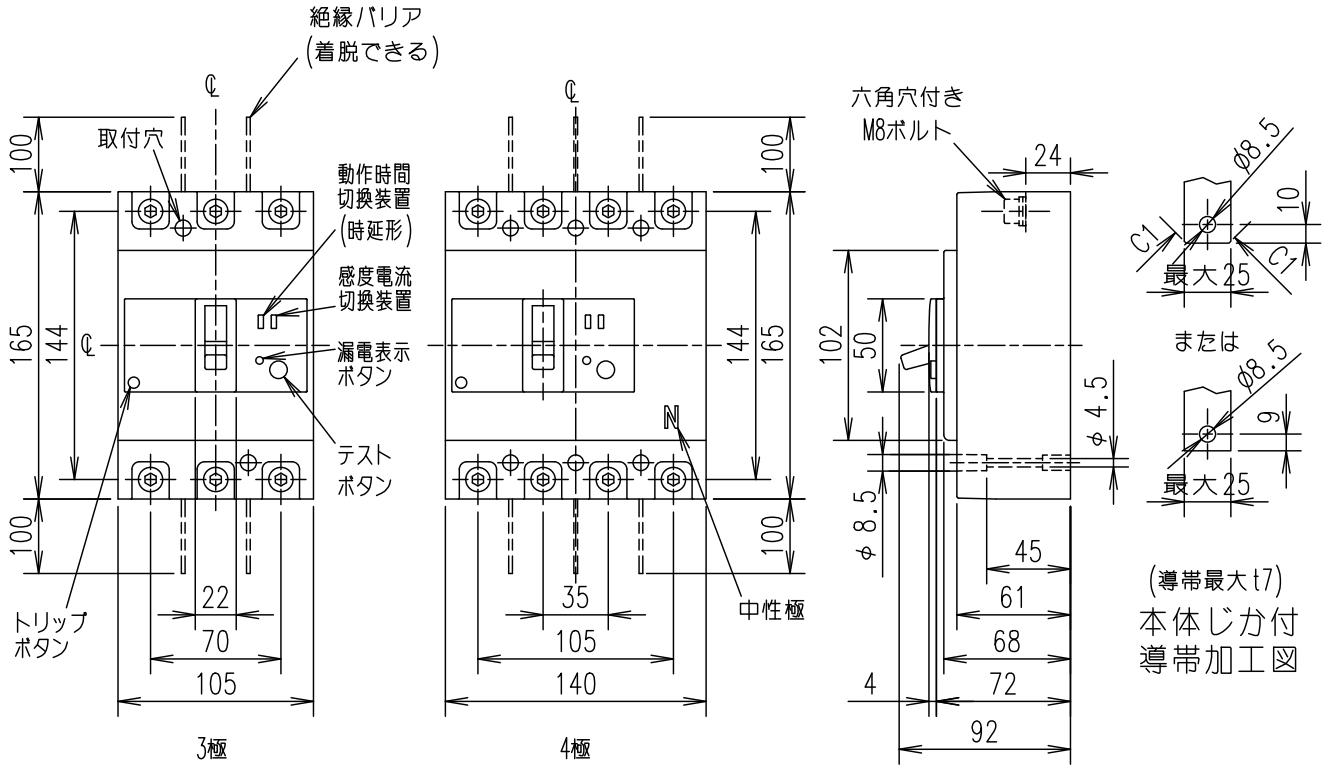

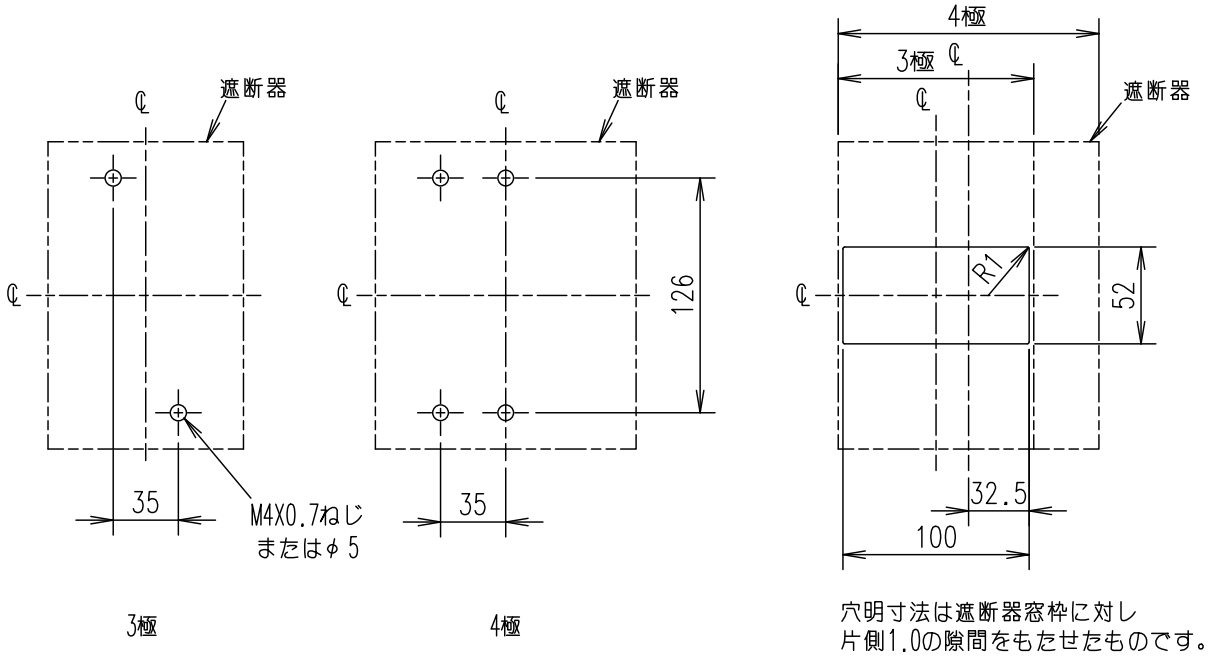

穴明寸法は遮断器窓枠に対し
片側1.0の隙間をもたせたものです。

穴明寸法　　表板穴明寸法

備考1.NV250-CV形,ﾓｰﾀ保護用漏電遮断器,CE/CCCﾏｰｷﾝｸﾞ品は3極品のみです。

第3角法	3RD ANGLE PROJECTION	MITSUBISHI ELECTRIC CORPORATION				三菱漏電遮断器・ﾓｰﾀ保護用漏電遮断器
DIM IN mm		作成 DRAWN	照査 CHECKED	設計 DESIGNED	検認 APPROVED	NV250-CV,NV250-SV,NV250-HV形　表面形 外形寸法図
尺度 SCALE	NTS	アサクラ	渡辺	千種	黒崎　高橋	LN806A570
作成日付 DATE	2010-09-16					

図番	
日付 DATE	
頁 PG	
図面番号 DRAWING NO	
区分	
控	
出図先	