MSO-N12形 電磁開閉器(開放形)

外形図
OUTLINE DRAWING

◇定格容量(三相モータ)

定格使用電圧 ＼ 級別	AC-3 (JIS)	AC-3 (IEC, VDE, BS, EN)
AC200-220V	2.7kW	——
AC220-240V	——	3.5kW
AC380-440V	4 kW	5.5kW
AC500V	——	5.5kW
AC500-550V	5.5kW	——
AC690V	——	5.5kW

準拠規格 JIS C8201-4-1(AC-3・0・0-0)
IEC 60947-4-1, VDE 0660, BS EN 60947-4-1

御注文元 CUSTOMER
納入先 USER
用途 FOR
御注文書番号 CUST.'S ORDER No.
台数 QUANTITY
質量 MASS 0.43kg/台 UNIT
工事番号 MFG. ORDER No.
オーダ指示コード ORDERING CODE
MSO-N12* A* V*AC V
(形名) (ヒータ呼び) (主回路電圧) (コイル呼び)

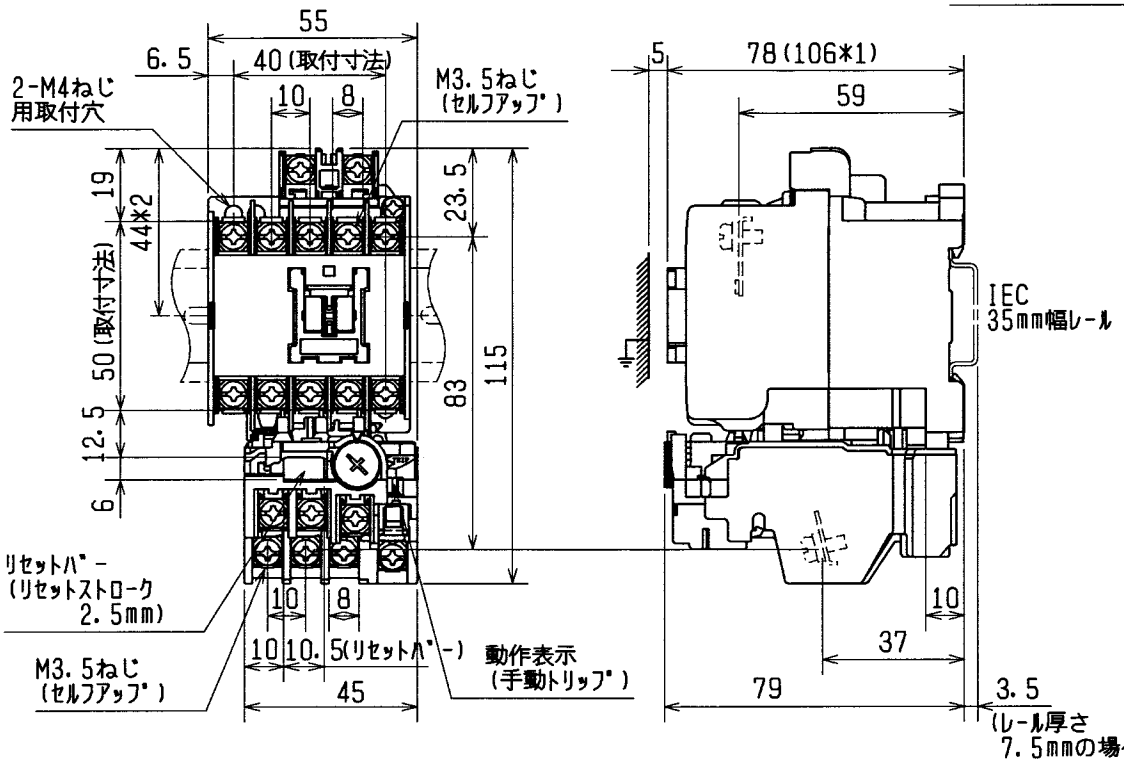

サーマルリレー
TH-N12形

適用	ヒータ呼び	整定電流調整範囲(A)
	0.12A	0.1 ~0.16
	0.17A	0.14~0.22
	0.24A	0.2 ~0.32
	0.35A	0.28~0.42
	0.5A	0.4 ~0.6
	0.7A	0.55~0.85
	0.9A	0.7 ~1.1
	1.3A	1 ~1.6
	1.7A	1.4 ~ 2
	2.1A	1.7 ~2.5
	2.5A	2 ~ 3
	3.6A	2.8 ~4.4
	5 A	4 ~ 6
	6.6A	5.2 ~ 8
	9 A	7 ~11
	11 A	9 ~13

注1. 取付寸法40×50は，40×52，34×48~52でも取付可能です。
2. *1寸法は，ヘッドオン補助接点ユニット(UN-AX2, AX4)付の場合を示します。
3. *2寸法は，35mm幅の規格レールのセンタからの寸法を示します。
4. サイドオン補助接点ユニット(UN-AX11)は適用できません。
5. ご使用の前に「取扱説明書」[IB(名)-64406]をよくお読みの上，正しくお使いください。

操作コイル

適用	呼び	定格電圧 (V) 50Hz	60Hz
	AC 12V	12	12
	AC 24V	24	24
	AC 48V	48~ 50	48~ 50
	AC100V	100	100~110
	AC120V	110~120	115~120
	AC127V	125~127	127
	AC200V	200	200~220
	AC220V	208~220	220
	AC230V	220~240	230~240
	AC260V	240~260	260~280
	AC380V	346~380	380
	AC400V	380~415	400~440
	AC440V	415~440	460~480
	AC500V	500	500~550

接続図

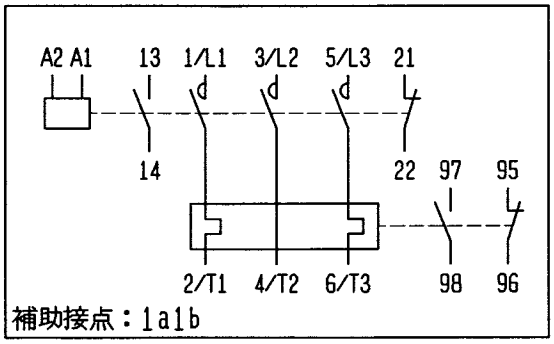

端子適合電線・圧着端子サイズ

電線	圧着端子
φ1.6 1.25~2mm²	1.25-3.5~2-3.5

上表の電線2本または圧着端子2個接続可能です。
圧着端子はAC380Vを超える適用の場合には絶縁管付をご使用ください。

第3角法 3RD ANGLE PROJEC.	尺度 SCALE	作成 DRAWN	照査 CHECKED	設計 DESIGNED	検認 APPROVED
寸法単位 DIM. IN mm	NTS	佐々木	中村	前田	宮司
日付 DATE 02-03-29	(0.5)				

常用
保留
一時

MITSUBISHI ELECTRIC CORP., JAPAN
NAGOYA WORKS

図面番号 DWG. NO. BH721D800-C